# STUDNIA REWIZYJNA KANAL. SANIT. TŁOCZ. skala 1:25

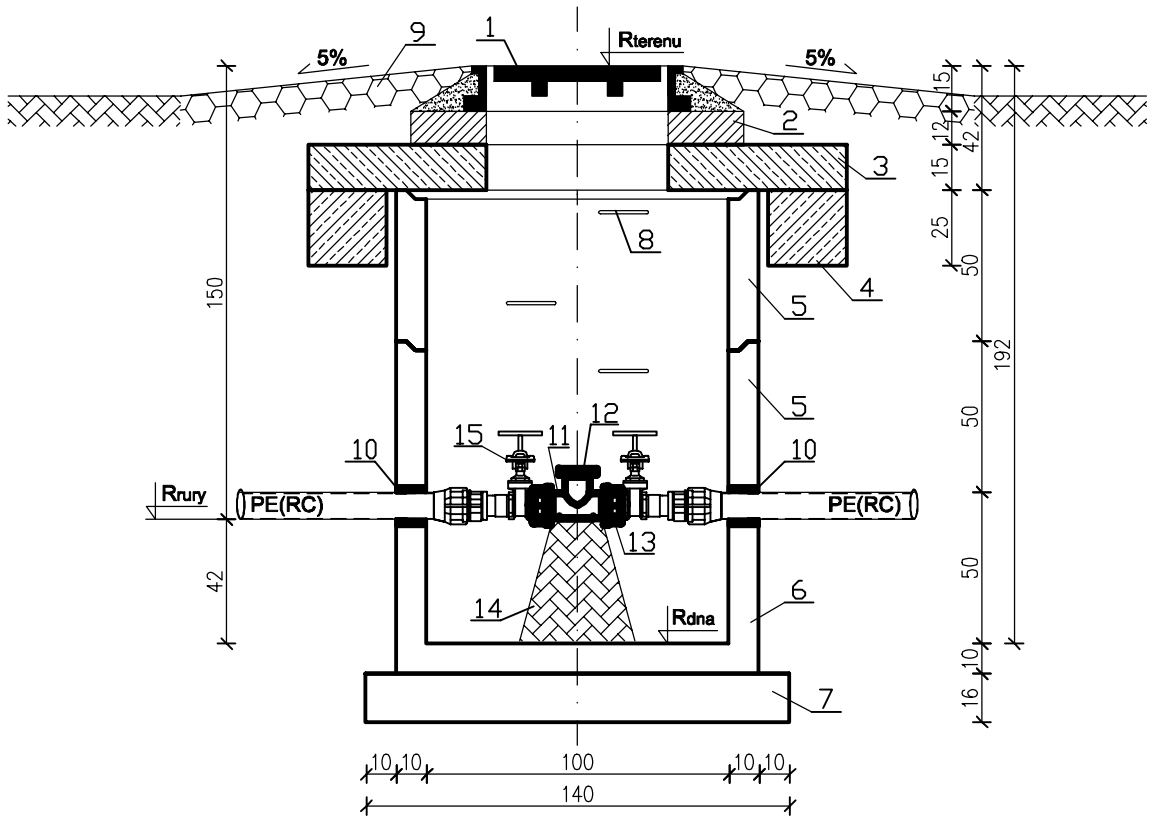


**O Z N A C Z E N I A :**

1. Właz żeliwny klasy D400 Ø60cm
2. Podmurówka (pod właz) z cegły kanalizac. lub podłoże z bet. C20/25
3. Płyta pokrywowa z otworem typ PO o śr. zew. 178cm, grub. 15cm
4. Pierścień żelbetowy odciążający o śr. wew. 126cm, grub. 25cm
5. Kręgi żelbetowe o śr. wew. 100cm, wysokości 50cm
6. Krąg żelbetowy o śr. wew. 100cm, wysokości 50cm z dnem
7. Płyta pokrywowa (fundamentowa) pełna typ PP śr. 140 cm, grub. 16 cm
8. Stopnie włazowe żeliwne montowane co 30cm
9. Nawierzchnia istniejąca - rodzaj zgodny ze stanem istniejącym
10. Szczelne przejście przez ścianę kręgów
11. Trójnik żeliwny kołnierzowy (Dn trójnika = Dn rurociągu)
12. Zaślepka żeliwna
13. Złączka kołnierzowa do rur PE(RC) do zgrzewania
14. Podparcie trójnika w wykonaniu odpornym na korozję
15. Zasuwa kołnierzowa nożowa (Dn zasuwy = Dn rurociągu)

Uwaga :
wszystkie elementy betonowe zaizolować od zewnątrz 2 x abizolem

| | | |
|---|---|---|
| *USŁUGI PROJEKTOWE - Jerzy Zawadzki 18-100 Łapy ul. Długa 10*<br>*tel. 602 236 419 e-mail: jerzyzawadzki13@wp.pl* | | |
| TEMAT : PROGRAM FUNKCJONALNO UŻYTKOWY | | |
| OBIEKT : kanalizacja sanitarna | | |
| ADRES bud.: Łupianka Stara i Płonka Kozły<br>gmina Łapy | | |
| INWESTOR : ZWiK Sp. z o.o. w Łapach | | SKALA<br>1:25 |
| NAZWA RYSUNKU :<br>studnia rewizyjna kanal. sanit. tłocz. | Nr rys.<br>5 | DATA<br>07.12.2015. |
| PROJEKTANT<br>mgr inż. Jerzy Zawadzki<br>upr. w specj. sieci i inst. sanit.<br>nr BI / 372 / 89 | PODPIS | |
| WSPÓŁPRACA<br>mgr inż. Iwona Bukłaho<br>upr. w specj. instal. w zakresie sieci, instal.<br>nr PDL/0137/POOS/13 | PODPIS | |